INSTRUCTIONS FOR USE

For single patient use (one person) only

INCLUDES INSTRUCTIONS FOR THE PARI LC® SPRINT NEBULIZER

IMPORTANT: READ INSTRUCTIONS AND SAFETY PRECAUTIONS BEFORE USE

PORTABLE AEROSOL SYSTEM

READ ALL WARNINGS AND INSTRUCTIONS BEFORE USE. USE THE PRODUCT ONLY FOR ITS INTENDED USE AS DESCRIBED IN THESE INSTRUCTIONS FOR USE. IMPROPER USE CAN RESULT IN SERIOUS OR FATAL ILLNESS/ INJURY, IMPROPER TREATMENT OR PROPERTY DAMAGE.

! REMEMBER

REPLACE YOUR REUSABLE NEBULIZER CUP EVERY SIX MONTHS

PORTABLE AEROSOL SYSTEM

Congratulations on your new PARI Trek® S Portable Aerosol System. Your doctor has prescribed the highest quality of delivery systems for your nebulizer medication(s) to treat your respiratory condition. Selected for use in more than 25 clinical trials for new respiratory medications, PARI LC® reusable nebulizers deliver consistent particle size and fast aerosol treatments for targeted delivery to the lungs.

Your compressor and nebulizer play an important role in treating your respiratory condition. Follow your physician's advice and prescribed treatment regimen closely to achieve the most effective therapeutic outcomes.

Read and understand the entire PARI Trek® S Instructions for Use before using. Take special note of all safety precautions marked CAUTION, WARNING, and DANGER.

SAVE THESE INSTRUCTIONS FOR FUTURE USE

INDICATIONS FOR USE: LC® SPRINT

The LC® Sprint is a handheld nebulizer, designed to aerosolize medication approved for nebulization and prescribed by a physician. The LC® Sprint is intended for adult and pediatric patients consistent with the indications for the aerosol medication.

A. SAFETY PRECAUTIONS - LC® SPRINT

⚠CAUTION

US Federal Law restricts this device to sale by or on the order of a physician. Use only when prescribed by a physician and with the prescribed medication.

The LC® Sprint is a handheld nebulizer, designed to aerosolize medication approved for nebulization and prescribed by a physician. The LC® Sprint is intended for adult and pediatric patients consistent with the indications for the aerosol medication. Improper use can result in serious or fatal illness or injury. Nebulizer is not sterile.

⚠WARNING

Use only when prescribed by a physician and with the prescribed medication. In order to achieve the specified droplet characteristics the compressor or central air supply must provide 3.5 - 8 lpm at a minimum of 20psi.

⚠WARNING

1. To reduce the risk of increased bacterial growth, infection, illness, or injury from contamination: thoroughly clean and dry all parts of the nebulizer and thoroughly dry any moisture or condensation in the tubing at the end of every treatment following the enclosed instructions.
2. Cleaning the nebulizer after each treatment is not enough---you must regularly disinfect or sterilize the nebulizer between treatments to prevent serious or fatal illness caused by contamination of the nebulizer.
3. Never use a nebulizer with a clogged nozzle. If the nozzle is clogged, the aerosol mist will be reduced, altered or stopped, which will diminish or eliminate the effectiveness of the treatment. If clogging occurs, replace with the same model PARI Reusable Nebulizer.
4. Close supervision is necessary when this product is used by or near children and physically or mentally impaired. Never use when sleeping or drowsy.
5. This product contains small parts that may present a choking hazard to small children. The tubing also presents a strangulation hazard. ALWAYS USE CLOSE ADULT SUPERVISION WHEN ADMINISTERING A TREATMENT TO A CHILD. DO NOT LEAVE CHILD UNATTENDED DURING TREATMENT.
6. Patients under the age of 4 or any patients who have special needs should use a facemask instead of the valved mouthpiece.
7. Before use, check PARI Reusable Nebulizer for proper assembly. All parts should be seated firmly in place. Use of an improperly assembled nebulizer could diminish or prevent adequate delivery of medication and the effectiveness of the treatment.

INDICATIONS FOR USE: PARI TREK® S PORTABLE AEROSOL SYSTEM

The PARI Trek® S nebulizer compressor is a portable, DC powered air compressor intended to provide a source of compressed air for use with jet nebulizers. The Trek® S is intended for adult and pediatric patients. The device is nonsterile, prescription-use only, intended for use in hospital, clinic, or home environments.

B. SAFETY PRECAUTIONS - TREK® S PORTABLE AEROSOL SYSTEM

⚠WARNING

Use only with nebulizers and tubing authorized by PARI for this device. Other nebulizers and tubing may result in improper treatment.

When using electrical and medical products, especially when children are present, basic safety precautions must be followed.

⚠DANGER

To reduce the risk of serious or fatal injury from electrocution:

1. Do not place or store the product where it can fall or be knocked into bathtub, sink, water, or other liquid. Do not place or drop into water or other liquid. Do not use while bathing.
2. Do not reach for a product that has fallen into water or other liquid. Unplug immediately.

⚠WARNING

To reduce the risk of serious or fatal injury from electrocution, fire or burns and to reduce the risk of damage and malfunction to the product:

1. Before use, check the serial number label on the bottom of the compressor, battery and on the Multi-Voltage AC Adapter to ensure that the voltage and current indicated on the unit correspond with the voltage and current available.
2. Never operate this product if it has a damaged cord or plug, if it is not working properly, if it has been dropped or damaged, or if it has been exposed to any liquids inside the case. Return the product to PARI for examination and repair.
3. Keep all electrical cords away from heated surfaces. Do not overload wall outlets or use extension cords.
4. Do not operate where oxygen is being administered in a closed environment such as an oxygen tent.
5. Never drop or insert any object into any openings.
6. Be sure the PARI TREK® S compressor and the Multi-Voltage AC Adapter are unplugged prior to cleaning.
7. Do not open or disassemble the PARI TREK® S Compressor. Refer all servicing to an authorized PARI Service Center.
8. Use only adapters that are authorized for the PARI TREK® S Compressor. Use of unapproved accessories can lead to improper treatment or damage to the compressor, adapters, or the battery.
9. Never spray liquids onto the compressor housing or battery. Fluid could cause damage to the electrical and compressor parts and could lead to a malfunction. In the event that fluids enter the unit, return the product to an authorized PARI Service Center for examination and repair.

⚠WARNING

10. Always unplug immediately after using.
11. Do not use the PARI TREK® S Compressor or the PARI Reusable Nebulizer while operating a vehicle.
12. Portable and mobile RF communication devices can disrupt electrical medical equipment. The electrical field generated when the compressor is running can interfere with screens and monitors (flickering). For this reason, the compressor must be placed far enough away from screens/monitors to prevent such interference. Technical electromagnetic compatibility data is available in table form upon request from PARI Respiratory Equipment Inc./Patient Connection 1.800.FAST.NEB (327.8632), press 2.

BATTERY SAFETY PRECAUTIONS

⚠WARNING

1. Use only the PARI TREK® S Rechargeable Battery described in these Instructions For Use for operating your PARI TREK® S Compressor.
2. Do not immerse the PARI TREK® S Rechargeable Battery in water.
3. Do not touch the battery with wet or moist hands.
4. Do not expose battery to direct sunlight, humidity, extreme temperatures or chemicals.
5. Make sure battery poles do not come into contact with keys or other metal objects, causing a “short circuit”.
6. Do not attempt to open the plastic case or to replace any components. Do not disassemble Rechargeable Battery. The Rechargeable Battery is a sealed unit and can not be repaired.
7. Do not incinerate (burn).

⚠CAUTION

1. To charge the PARI TREK® S Rechargeable Battery use only the PARI TREK® S Multi-Voltage AC Adapter or optional 12 V DC Adapter. Using other adapters may damage the battery.
2. In case of failure in charging or operating, unplug the Rechargeable Battery from the Multi-Voltage AC Adapter and turn the unit off. Should the Rechargeable Battery fail to charge or operate properly, even if the Instructions For Use are followed, notify the Authorized Service Center by calling PARI Patient Connection toll free (USA) at 1.800. FAST.NEB (327.8632), then press 2.
3. Protect the environment: when replacing the Rechargeable Battery, recycle old battery or dispose of properly in accordance with local laws.

C. GETTING STARTED

Check your Trek® S package to ensure you have the following items.

It is important to have a second PARI Reusable Nebulizer on hand at all times.

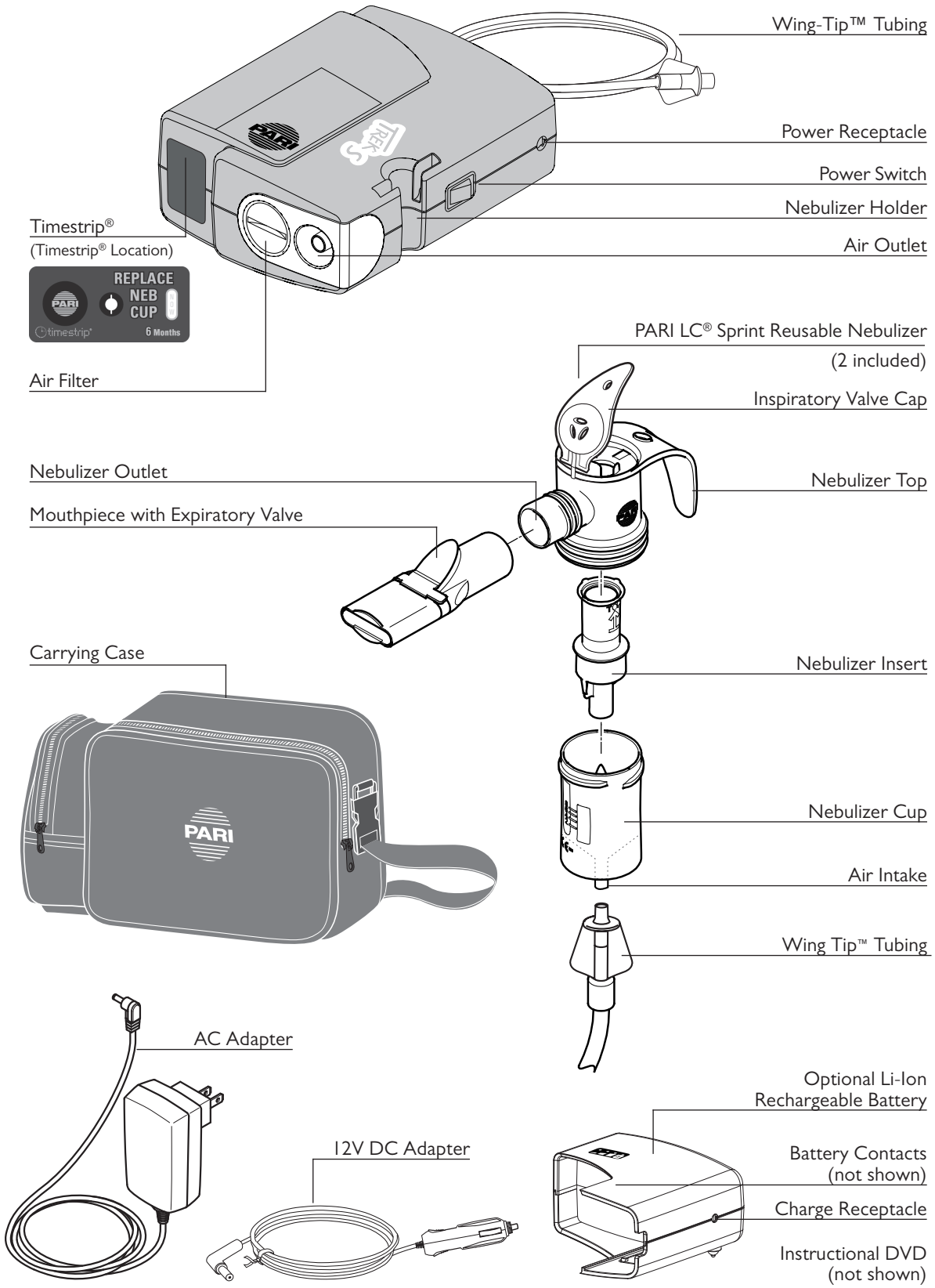

D. TREK® S SETUP

COMPRESSOR SETUP

Make sure that power switch is turned to ○, the off position.

With AC Adapter

1. Plug the AC adapter into a polarized wall outlet (Fig.A).
2. Plug the other end of the power cord into the power receptacle on the side of the compressor or optional rechargeable battery (Fig.C).

With 12V DC Adapter

NOTE: DO NOT USE WHILE OPERATING A VEHICLE

1. Plug the 12V DC adapter into the vehicle outlet (Fig.B).
2. Plug the other end of the adapter into the power receptacle on the side of the compressor or optional rechargeable battery (Fig.C).

With Optional Rechargeable Battery

The PARI Trek® S Li-Ion rechargeable battery is available as an option to help maximize your freedom with portable treatments. Speak with your physician and homecare company about your daily schedule's needs and if a rechargeable battery is a good fit for you.

1. Completely charge the battery for the first time before use. Refer to the "Li-Ion Rechargeable Battery" section on page 5.
2. The rechargeable battery cannot be connected directly to the PARI Trek® S if either the AC adapter or 12V DC adapter are plugged into the power receptacle (Fig.D).
3. Attach the rechargeable battery to the PARI Trek® S by placing the battery onto the rear section of the compressor and sliding it into place. Ensure battery is securely locked onto the compressor prior to operation (Fig.D).
4. Use the indicator lights to determine status of the battery. *Refer to "Li-Ion Rechargeable Battery" section on page 5.*

When the battery is completely discharged all indicator lights will extinguish and the compressor will shut off.

NOTE: If battery fails to operate, connect the AC adapter into the wall outlet. Plug the other end of the AC adapter into the charge receptacle on the side of the rechargeable battery. The charge indicator should turn "ON" indicating that the battery has re-set and is now charging. If the charge indicator does not appear, or if all four indicators are blinking, the battery has failed and should not be used. Please contact PARI Patient Connection at 1.800.FAST.NEB (327.8632)

5. To remove the battery, push and hold the release button located on the underside of the battery. Slide the battery away from the compressor (Fig.E).

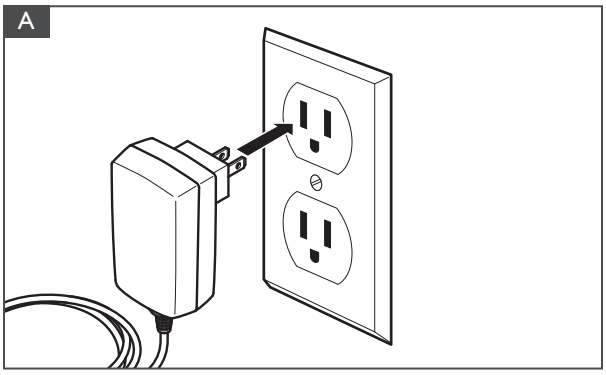

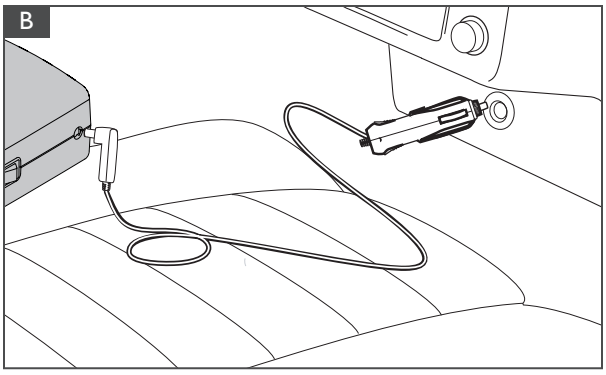

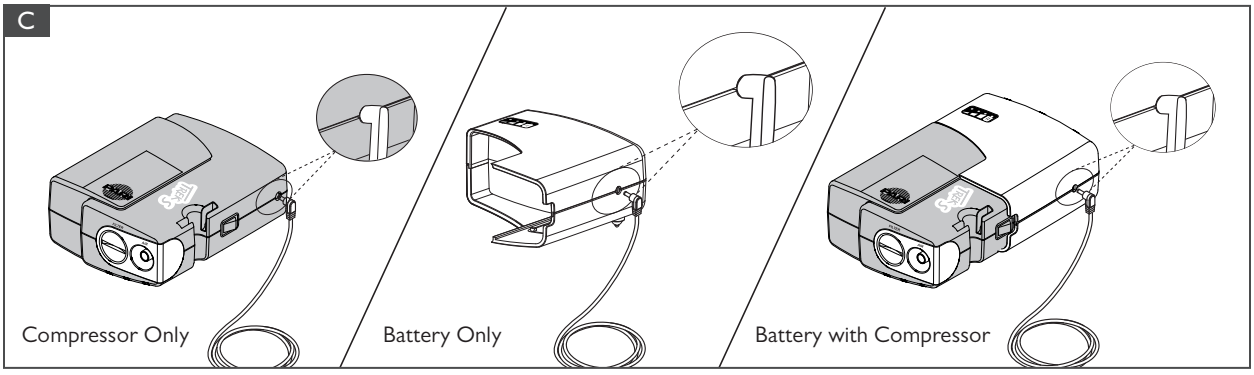

D. TREK® S SETUP (CONTINUED)

LI-ION RECHARGEABLE BATTERY CHARGING

Charging

Refer to the below diagram.

1. Completely charge the battery before using for the first time for more than two hours or until all three battery level indicators are lit, and the charge indicator turns off.
2. To charge the battery, connect the AC adapter into a polarized wall outlet (Fig A). Plug the other end of the AC adapter into the rechargeable battery charge receptacle (Fig C). The charge indicator will turn "ON".
3. When the rechargeable battery is fully charged, the charge indicator will turn "OFF". Unplug the multi-voltage AC adapter from the rechargeable battery charge receptacle. The amount of time it takes to recharge the battery will depend on the age and charge level of the battery.

NOTE: Do not leave the multi-voltage AC Adapter plugged into the rechargeable battery for more than 7 days. Leaving the batter connected to the power adapter for long periods of time may decrease the life of the battery.

4. When not regularly using the battery, the battery should be fully charged every six months to optimize and preserve the life of the rechargeable battery.

NOTE: If the battery goes for a long period of time without charging, battery life will be decreased.

Storing

The battery should be stored fully charged in a cool dry place.

Charging:

- Charge Indicator "ON" ..... Battery is being charged
- Charge Indicator "OFF" ..... Battery is fully charged

Operation with Battery:

- Three Green Lights ..... More than 75% remaining battery life
- Two Green Lights ..... More than 50% remaining battery life
- One Green Light ..... More than 25% remaining battery life
- One Green Light Flashing ..... Less than 25% remaining battery life

D

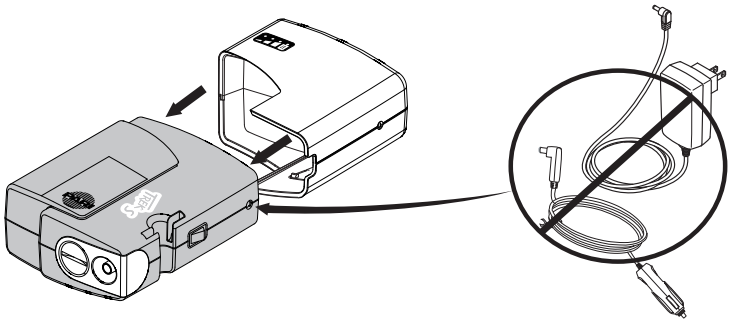

E

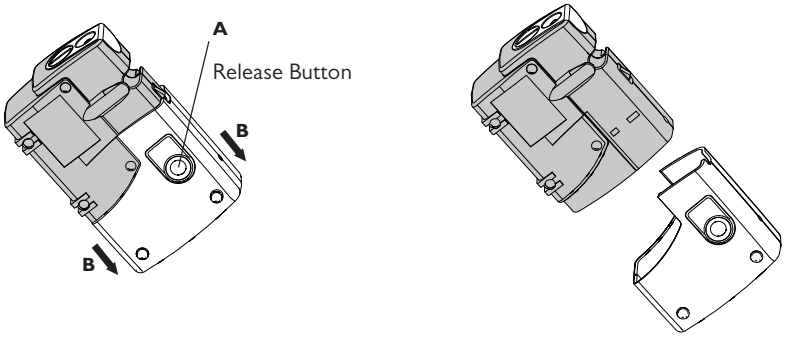

D. TREK® S SETUP (CONTINUED)

You are 10 Steps away from starting your treatment with Trek® S. Please follow step by step.

1. *Clean/Disinfect Nebulizer Cup:* Refer to Sections F & G to properly clean and/or disinfect your nebulizer prior to first use. Re-assemble nebulizer.
2. *Set-up Compressor:* Place the compressor on a flat, stable surface free of dust. Avoid cushioned, upholstered or carpeted surfaces. Make sure power switch is turned to ○, the "OFF" position. Activate and attach the Timestrip® label to the front of the Trek® S Compressor as explained in Section E.
3. *Connect Tubing To Compressor:* Insert one end of Wing Tip™ tubing to the air outlet on the compressor. It should fit snugly (Fig. F).
4. *Load Medication:* Open the inspiratory valve cap of nebulizer by lifting the cap (Fig. G). Pour medication into nebulizer cup. Never fill past the max. fill line of 8 ml.
5. *Attach Mouthpiece or Mask:* If using the mouthpiece, attach the mouthpiece to the nebulizer outlet with the expiratory valve facing up. Then close the inspiratory valve cap by pressing firmly on the nebulizer top. If using a mask, refer to the mask instructions for use.
6. *Attach Tubing To Nebulizer Cup:* Firmly press the other end of the Wing Tip™ tubing to bottom of PARI reusable nebulizer (Fig. H).
7. *Starting Treatment:* Sit in a relaxed, upright position and turn the compressor "ON" —.
8. *Nebulizer Position:* Place the mouthpiece on top of tongue and close lips around it. Take slow, deep breaths. As you inhale, the inhalation valve opens.
9. *Breathing:* For mouthpiece, inhale and exhale slowly through your mouth. As you exhale, the valve on the mouthpiece opens to allow the exhaled mist to escape. For mask, place mask over nose and mouth and inhale and exhale slowly.
10. *Complete Treatment:* Continue until the medication is gone or you hear a slight "sputtering" sound. Turn compressor "OFF" ○.

NOTE: The PARI TREK® S Compressor is protected by a thermal switch. If the PARI TREK® S Compressor has reached its temperature limit it will automatically turn off to prevent damage to the PARI TREK® S Compressor. In the unlikely event this occurs, the PARI TREK® S Compressor may need approximately 30 minutes to cool down prior to resuming the treatment . Switch off the PARI TREK® S Compressor and let it cool down before restarting . If the PARI TREK® S Compressor does not start after it is switched on after cooling for 30 minutes, please allow another few minutes for the compressor to cool and try again. If you need to use the PARI Trek® S for longer than 30 minutes, please contact PARI at 1.800.FAST. NEB (327.8632).

F

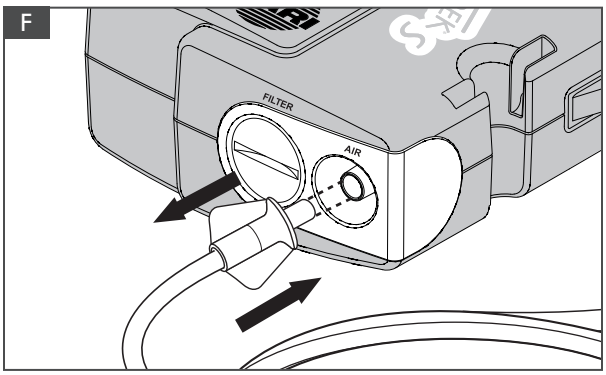

G

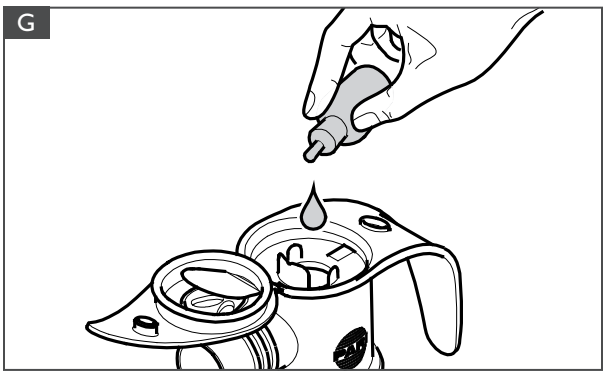

H

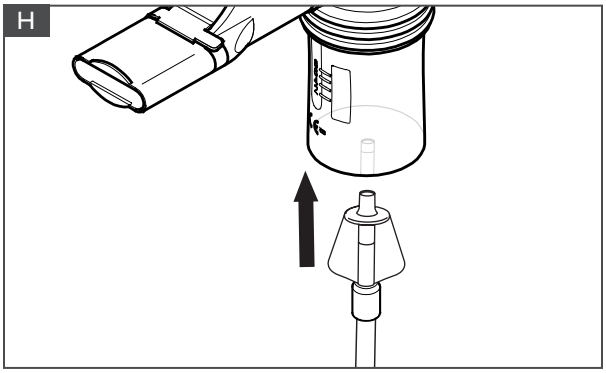

A NOTE ON TREATMENT TIME

Please note that many factors affect treatment time, such as a patient's age, condition, breathing pattern, and medication. The PARI Trek® S was designed for intermittent use to deliver respiratory medications, not continuous use for humidification or prolonged treatments (for example, over 30 minutes at one time). It is possible that with prolonged treatments the tubing may get warm and disconnect from the PARI Trek® S air outlet. If your physician prescribed consecutive (back to back) treatments, resulting in the use of your PARI Trek® S for longer than 30 minutes, please contact PARI Patient Connection at 1.800.FAST.NEB (327.8632).

E. TIMESTRIP®

It is very important to replace your PARI reusable nebulizer every 6 months for the most effective treatments. Timestrip® is a visual indicator that makes it easy for you to remember when to replace your nebulizer.

Activating Timestrip®: Firmly squeeze the PARI bubble between your finger and thumb. You may need to squeeze it more than once to ensure all the liquid has been emptied from the bubble.

Verify Activation: A red line will appear in the small circle of the Timestrip® within 1 to 2 minutes, indicating activation. If you do not see the red line after 3 minutes, press the bubble again.

Attach to compressor: Remove the adhesive tab on the back of the Timestrip® and attach the Timestrip® to the front of your compressor. IMPORTANT – DO NOT ATTACH Timestrip® to your NEBULIZER CUP.

Replace Nebulizer: When you see the word NOW appear in the window (Fig. I), you know it's time for a new PARI reusable nebulizer! Contact your home healthcare provider or pharmacy to order your new PARI reusable nebulizer.

⚠WARNING

The Timestrip® may present a choking hazard to small children – adult supervision is required.

F. CLEANING YOUR PARI REUSABLE NEBULIZER

1. Disconnect the tubing from the air intake on the bottom of the nebulizer cup.
2. If there is any moisture (condensation) in the tubing, let the compressor run with only the tubing attached for 2-3 minutes. The warm air from the compressor will dry out the tubing. Alternatively, you can dry the tubing by removing it from the compressor and hanging it up with the "ends down" to allow any moisture (condensation) to drain out and evaporate. Use a clean damp cloth to wipe the exterior of the tubing.
3. Disassemble reusable nebulizer parts as illustrated on page 3.
4. Wash all parts with warm water and liquid dish soap. DO NOT WASH THE TUBING.
5. Rinse the reusable nebulizer parts thoroughly with warm water and shake out water.
6. Air dry or hand dry nebulizer parts on a clean, lint-free cloth. Reassemble nebulizer when parts are dry and store.
7. You can also wash all parts of the reusable nebulizer on the top shelf of a dishwasher. DO NOT WASH TUBING. Place the reusable nebulizer parts in a dishwasher basket, then place the basket on the top rack of the dishwasher. Remove and dry the parts when the dishwasher cycle is complete.

⚠WARNING

TO REDUCE RISK OF INFECTION:

1. Nebulizer for single patient use (one person) only. Do not share your nebulizer with other patients.
2. You must regularly disinfect or sterilize the nebulizer between treatments. Failure to do so could lead to serious or fatal illness.

Timestrip® does not monitor the condition of the PARI reusable nebulizer. Timestrip® only records the passage of time after it is activated. If activated at the time of first using the PARI reusable nebulizer then it will serve as a reminder that the PARI reusable nebulizer can be replaced.
The liquid inside the Timestrip® is not toxic. If tampered with, the Timestrip® may leak and will not function properly. If the liquid comes into contact with the skin wash with soap and water. If the liquid comes into contact with eyes rinse immediately with water for 15 minutes. If irritation develops, seek medical attention.
Timestrip® is a registered trademark of Timestrip Plc

I

J

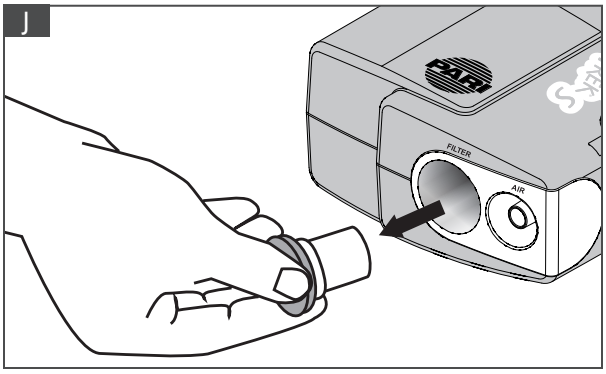

G. DISINFECTING YOUR PARI REUSABLE NEBULIZER

1. Clean the nebulizer as described in Section F . For low-level disinfection every other treatment day, soak all parts of the PARI Reusable Nebulizer (except tubing) in a solution of 1 part distilled white vinegar and 3 parts hot tap water for 1 hour. You can substitute respiratory equipment disinfectant (like Control III®) for distilled white vinegar (follow manufacturer's instructions for mixing).
2. Rinse all parts of the PARI Reusable Nebulizer thoroughly with warm tap water and dry with a clean, lint-free cloth. Discard the vinegar solution when disinfection is complete.
3. The PARI Reusable Nebulizer parts (except tubing) may also be disinfected by boiling them in a clean pot of water for a full 10 minutes.
4. Hospitals and clinics can sterilize the PARI Reusable Nebulizer parts (except tubing) by autoclaving (a maximum of 277° F or 136° C), follow autoclave manufacturer's instructions.
5. Dry parts on a clean, lint-free cloth.

CONTROL III® is a registered trademark of Maril Products, Inc.

H. MAINTENANCE OF YOUR TREK® S NEBULIZER SYSTEM

FILTER

Your Trek® S air filter is bright white when new. With use, the filter will slowly turn grey, indicating the need for replacement. The filter must be replaced immediately if it gets wet or becomes clogged. A good rule to follow is to replace your filter every 6 months – at the same time as your PARI reusable nebulizer .

Removing: First make sure the Trek® S power switch is turned off. Using a coin, remove the air filter cover by turning it counter-clockwise. Pull the cap and filter out, then remove the filter from the cap (Fig. J-K). Take a new filter and press into cap with the open end visible (Fig K-L). Place the cap and filter back into the front of your Trek® S. Use the coin to tighten by turning the cover clockwise.

NOTE: Do not attempt to wash and reuse Air Filters. Do not use substitute filter material; compressor damage may result.

COMPRESSOR & RECHARGEABLE BATTERY

Use a clean, damp cloth to wipe the exterior of the compressor housing. Be careful not to get liquids onto the Power Receptacle or the battery contact since damage could occur.

MAINTENANCE & REPAIR

Never operate your PARI Trek® S if it is improperly or incompletely assembled or damaged. Use only original PARI parts and attachments authorized by PARI for the PARI Trek® S Compact Compressor System. Use of other parts and attachments may damage the unit or cause improper treatment. Do not open or disassemble the compressor unit at any time.

NOTE: There are no serviceable parts inside the PARI Trek® S Compact Compressor System. Service by anyone voids warranty.

! REMEMBER REPLACE YOUR REUSABLE NEBULIZER CUP EVERY SIX MONTHS

Advantages of Replacing Your Nebulizer Cup:

- *Consistent medication delivery to the lungs*
- *Fast and efficient treatments*
- *Bacterial contamination can be reduced**

** Lester, Mary K. Nebulizer Use and Maintenance by Cystic Fibrosis Patients: A Survey Study. Respiratory Care 2004; 49(12): 1504-1508.*

K

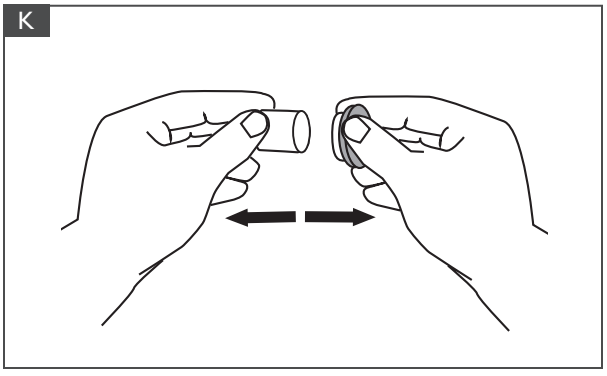

L

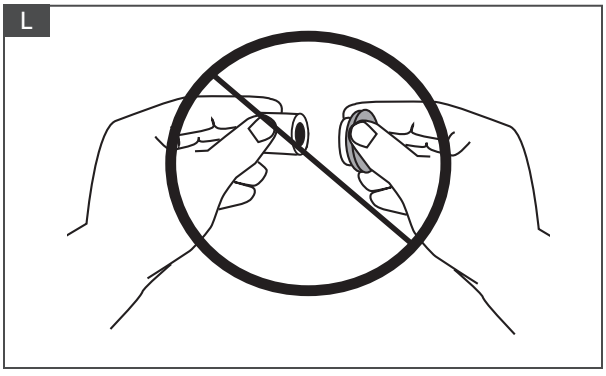

I. SPECIFICATIONS

PARI TREK® S COMPACT COMPRESSOR SYSTEM SPECIFICATIONS:

Weight (Compressor only): ..... 0.8 lb
With Rechargeable Battery: ..... 1.2 lbs
Dimensions (Compressor only): ..... 4.5” x 3.5” x 1.75”
Certification: ..... IEC/EN 60601-1 and IEC/EN 60601-1-2

COMPRESSOR PERFORMANCE:

Maximum Pressure of Compressor: ..... 35 PSI (2.4 Bar)
Maximum Liter Flow of Compressor: ..... 8.5 LPM
Operating Pressure of Compressor[1]: ..... 14.5 PSI (1.0 Bar)
Operating Liter Flow of Compressor[1]: ..... 4.0 LPM

[1]Measured with PARI LC® Sprint or LC® Plus Reusable Nebulizer attached.

AMBIENT OPERATION:

Temperature Range: ..... 50°F to 104°F

TRANSPORT/STORAGE:

Ambient Temperature: ..... 13°F to 158°F
Humidity: ..... 10% to 95%
Atmospheric Pressure: ..... 500 hPa - 1060 hPa
Compressor Electrical Requirements: ..... Input 12 VDC 1.67 A 18 watts

OPTIONAL RECHARGEABLE BATTERY:

Battery Type: ..... Lithium Ion (Li-Ion)
Operating time with battery: ..... Approximately 50 minutes
Number of treatments per charge[2]: ..... Approximately 8 treatments
Normal time to charge: ..... Approximately 2 hours

[2]Using a PARI Reusable Nebulizer to nebulize 2.5 ml of medication.

ELECTRICAL REQUIREMENTS:

Input: ..... 12 VDC 1.67 A
Output: ..... 12 VDC 1.67 A

MULTI-VOLTAGE AC ADAPTER:

FUHUA Model # UE24WU-120167SPA
Input Voltage: ..... 100-240 VAC 50/60Hz 600mA
Output Voltage: ..... 12V DC 1.67A

EXPLANATION OF SYMBOLS:

Attention: Read all ‘Instructions for Use’ before operation: .....

Insulation enclosed Class II equipment: .....

Type “B” Protection from electrical shock: .....

Do not dispose of in unsorted municipal trash.
Please consult local laws and regulations for proper disposal: .....

Power Switch: .....

‘On’ Position (Compressor running): ..... —

‘Off’ Position (Compressor is not running): ..... ○

NOTE: *When switch is in the ‘OFF’ position and the compressor is not running, there will still be electrical potential inside the compressor housing. To remove power from the compressor, the power plug or battery must be removed.*

J. WARRANTY & RETURN INFORMATION

PARI LC® SPRINT REUSABLE NEBULIZER LIMITED WARRANTY

PARI reusable nebulizers include a 6 month limited warranty for home care use. If you have any problems and need to return your PARI reusable nebulizer, contact PARI Patient Connection at 1.800.FAST.NEB (327.8632).

Please be sure to clean and disinfect your PARI reusable nebulizer and place it in a plastic bag before returning.

PARI TREK® S COMPACT COMPRESSOR SYSTEM LIMITED WARRANTY

PARI offers a standard three (3) year warranty on the PARI TREK® S Compressor and six (6) months on accessories. The warranty period will be printed on the serial number label located on the bottom of the compressor. PARI warrants that the PARI TREK® S Compressor and its parts will be free from defects in workmanship and materials for a period of thirty-six (36) months from the date of first retail purchase of the compressor and six (6) months on the PARI Reusable Nebulizer and Li-Ion Rechargeable Battery. This warranty does not cover failures of the tubing or accessories. This warranty does not extend to failures resulting from accident, misuse, abuse, alteration, use of unauthorized service; parts or cleaning solutions, or failure to comply with Instructions For Use. If the warranted equipment should fail during the warranty period, PARI will replace the equipment or parts at issue, provided the claim is bona fide. It shall be the responsibility of the purchaser to pack and return the equipment in a manner to avoid shipping damage. The shipment must be prepaid to PARI Respiratory Equipment, Inc. This warranty covers the cost of replacement of the warranted items only. To make a claim under this warranty, contact PARI Patient Connection at: 1.800.FAST.NEB (327.8632), Press 2.

THERE ARE NO OTHER EXPRESS WARRANTIES. ALL IMPLIED WARRANTIES ON THE PARI TREK® S COMPRESSOR AND ITS PARTS, INCLUDING IMPLIED WARRANTIES OF MERCHANTABILITY AND FITNESS FOR A PARTICULAR PURPOSE, ARE LIMITED TO THIRTY-SIX (36) MONTHS FROM THE DATE OF FIRST RETAIL PURCHASE. ALL EXPRESS OR IMPLIED WARRANTIES ON ANY OTHER PARTS, INCLUDING THE IMPLIED WARRANTIES OF MERCHANTABILITY AND FITNESS FOR A PARTICULAR PURPOSE, ARE DISCLAIMED. Some states do not allow limitations on how long an implied warranty lasts, so the above limitation may not apply you. The sole and exclusive remedy under this warranty is to replace the PARI TREK® S Compressor and/or its parts by PARI. IN NO EVENT SHALL PARI BE LIABLE FOR INCIDENTAL OR CONSEQUENTIAL DAMAGES TO THE PURCHASER OR ANY THIRD PARTY, INCLUDING WITHOUT LIMITATION, DAMAGES ARISING FROM LOST PROFITS, LOSS OF BUSINESS OPPORTUNITY, LOSS OF PROPERTY, ECONOMIC LOSSES, OR STATUTORY OR EXEMPLARY DAMAGES, WHETHER IN NEGLIGENCE, WARRANTY, STRICT LIABILITY OR OTHERWISE. Some states do not allow the exclusion or limitation of incidental or consequential damages, so the above limitations or exclusions may not apply to you. This warranty gives you specific rights. You may also have other rights which vary from State to State.

RETURN PROCEDURE

1. Contact PARI Patient Connection at 1.800.FAST.NEB (327.8632), Press 2 for an authorized service center.
2. In writing, describe the malfunction or symptoms of the PARI Trek® S. Include your full name, address and daytime telephone number.
3. Send written description and PARI Trek® S (please clean as described in Section 4) in a protective box to the address provided by Patient Connection.

Online at pari.com/register

Call 1.800.FAST.NEB (327.8632)

Fill out the pre-addressed, postage paid registration card and drop it in any USPS Mailbox.

Failure to register your PARI Trek® S does not affect your standard product limited warranty.

If you have any problems and need to return your PARI Trek® S, contact PARI Patient Connection at 1.800.FAST.NEB (327.8632).

Manufactured for:

PARI Respiratory Equipment, Inc.

2943 Oak Lake Blvd., Midlothian, VA 23112 USA
Tel: 800.FAST.NEB (327.8632) and 804.253.7274
Fax: 800.727.4112 | Product.Info@PARI.com
Online at: www.PARI.com

Specialists in effective inhalation PARI

© 2010 PARI Respiratory Equipment, Inc.
047D0033 Rev A 07/10

MODE D'EMPLOI

Usage pour patient unique (une personne)

CES INSTRUCTIONS S'APPLIQUENT AUX NÉBULISEUR PARI LC[MD] SPRINT.

IMPORTANT : LIRE LES INSTRUCTIONS ET LES MESURES DE SÉCURITÉ SOIGNEUSEMENT

TREK® S

PORTABLE AEROSOL SYSTEM

LIRE LES AVERTISSEMENTS ET LE MODE D'EMPLOI SOIGNEUSEMENT. LE PRODUIT DOIT ÊTRE EMPLOYÉ EXCLUSIVEMENT AUX FINS AUXQUELLES IL SE DESTINE, TELLES QUE DÉCRITES DANS LE PRÉSENT MODE D'EMPLOI. UNE MAUVAISE UTILISATION PEUT CAUSER DES BLESSURES OU MALADIES GRAVES OU MORTELLES, NUIRE À L'EFFICACITÉ DU TRAITEMENT OU OCCASIONNER DES DOMMAGES MATÉRIELS.

! RAPPEL

REMPLACER LE BOCAL DU NÉBULISEUR RÉUTILISABLE TOUS LES SIX MOIS

PORTABLE AEROSOL SYSTEM

Nous vous félicitons de l'acquisition de votre nouveau dispositif d'administration par aérosol PARI Trek[MD] S. Votre médecin vous a prescrit un dispositif d'administration de médicament par nébulisation de la plus haute qualité pour traiter votre trouble respiratoire. Sélectionné dans plus de 25 essais cliniques de nouveaux médicaments pour les voies respiratoires, le nébuliseur réutilisable PARI LC[MD] administre des particules de taille uniforme et offre une administration rapide et ciblée des médicaments dans les poumons.

Votre ensemble compresseur et nébuliseur joue un rôle important dans le traitement de votre trouble respiratoire. Pour obtenir le meilleur résultat thérapeutique possible, suivez scrupuleusement les conseils de votre médecin et le régime posologique du traitement qu'il vous a prescrit.

Vous devez lire et comprendre l'intégralité du mode d'emploi du nébuliseur PARI Trek[MD] S et PARI LC[MD] avant de l'utiliser. Portez une attention particulière aux mesures de sécurité identifiées MISE EN GARDE et AVERTISSEMENT.

CONSERVEZ CES INSTRUCTIONS POUR TOUTE CONSULTATION FUTURE

INDICATIONS D'EMPLOI: LC[MD] SPRINT

Le modèle LC[MD] Sprint est un nébuliseur à main, conçu afin d'aérosoliser les médicaments approuvés pour l'aérosolisation et prescrits par un médecin. Le modèle LC[MD] Sprint se destine aux patie nts adultes et pédiatriques dont le traitement indiqué est un médicament en aérosol.

A. MESURES DE SÉCURITÉ – PARI LC[MD] SPRINT

⚠ MISE EN GARDE

Selon la loi fédérale américaine, cet appareil ne peut être vendu que par un médecin ou sur son ordonnance. Ne l'utiliser que lorsqu'il est prescrit par un médecin et qu'avec les médicaments prescrits.

Le modèle LC[MD] Sprint est un nébuliseur à main, conçu afin d'aérosoliser les médicaments approuvés pour l'aérosolisation et prescrits par un médecin. Le modèle LC[MD] Sprint se destine aux patients adultes et pédiatriques dont le traitement indiqué est un médicament en aérosol. L'utilisation inadéquate peut causer des blessures ou maladies graves ou mortelles. Le nébuliseur n'est pas stérile.

⚠ AVERTISSEMENT

Ne l'utiliser que lorsqu'il est prescrit par un médecin et qu'avec les médicaments prescrits. Afin d'obtenir les caractéristiques de goutelettes spécifiées, le compresseur ou l'alimentation en air centrale doit fournir 3,5 à 8 lpm à une pression minimale de 20 psi.

⚠ AVERTISSEMENT

1. Pour réduire le risque de prolifération bactérienne, d'infection, de lésion ou d'affection par contamination : nettoyer et sécher soigneusement les différentes parties du nébuliseur et prendre soin d'essuyer toute trace d'humidité ou de condensation dans le tube après chaque traitement, conformément aux instructions ci-dessous.
2. Il ne suffit pas de nettoyer le nébuliseur après chaque utilisation; il faut désinfecter ou stériliser régulièrement le nébuliseur entre les traitements pour prévenir les affections graves ou mortelles qui peuvent être causées par la contamination du nébuliseur.
3. Ne jamais utiliser le nébuliseur si la buse est bouchée. En effet, la nébulisation par aérosol sera réduite, altérée ou obstruée ce qui réduira l'efficacité du traitement ou le rendra totalement inefficace. Dans ce cas, remplacer l'appareil par le même modèle de nébuliseur réutilisable PARI.
4. Une surveillance particulière est nécessaire lorsque ce produit est utilisé par ou à proximité d'enfants ou de personnes présentant une déficience physique ou intellectuelle. Le patient ne doit pas être endormi ou assoupi.
5. Ce produit contient des pièces de petite taille qui peuvent présenter un risque de suffocation pour les jeunes enfants. Le tube présente également un risque d'étranglement. LE TRAITEMENT D'UN ENFANT DOIT TOU JOURS AVOIR LIEU SOUS LA SURVEILLANCE D'UN ADULTE. NE PAS LAISSER UN ENFANT SANS SURVEILLANCE PENDANT L'ADMINISTRATION DU TRAITEMENT.
6. Les patients âgés de moins de 4 ans ou ayant des besoins spéciaux doivent utiliser un masque au lieu de l'embouchure.
7. Avant son utilisation, vérifier que le nébuliseur réutilisable PARI est correctement assemblé. Les différentes pièces doivent être bien mises en place. Un mauvais assemblage du nébuliseur peut gêner ou empêcher complètement la nébulisation du médicament et réduire l'efficacité du traitement.

INDICATIONS D'EMPLOI : PARI TREK^{MD} S PORTABLE AEROSOL SYSTEM

Le compresseur du nébuliseur PARI Trek^{MD} S est un compresseur d'air portatif à alimentation continue qui permet de fournir une source d'air comprimé aux nébuliseurs à jet. Le Trek^{MD} S se destine aux patients adultes et pédiatriques. Cet appareil n'est pas stérile, doit faire l'objet d'une ordonnance et peut être utilisé à l'hôpital, en clinique ou à la maison.

B. MESURES DE SÉCURITÉ - TREK^{MD} S PORTABLE AEROSOL SYSTEM

⚠ AVERTISSEMENT

N'utiliser cet appareil qu'avec les nébuliseurs et les tubes autorisés par PARI. D'autres nébuliseurs et tubes risquent de compromettre le traitement.

Respecter les mesures de sécurité de base lors de l'utilisation de produits électriques et médicaux, particulièrement en présence d'enfants.

⚠ DANGER

Pour réduire les risques de blessure grave ou mortelle des suites d'une électrocution :

1. Éviter de placer ou d'entreposer le produit à un endroit où il pourrait être accroché ou tomber dans un baignoire, un évier, de l'eau ou tout autre liquide. Ne pas placer l'appareil ou l'échapper dans l'eau ou tout autre liquide. Ne pas l'utiliser pendant un bain.
2. Ne pas tenter de saisir un appareil tombé dans l'eau ou tout autre liquide. Il faut le débrancher immédiatement.

⚠ AVERTISSEMENT

Pour réduire les risques de blessure grave ou mortelle des suites d'une électrocution, d'un incendie et de brûlures, ainsi que les risques d'endommagement ou de dysfonctionnement de l'appareil :

1. Avant l'utilisation, vérifier l'étiquette du numéro de série au bas du compresseur, de la batterie et de l'adaptateur CA multi-tension pour s'assurer que la tension et le courant indiqués sur l'appareil correspondent à la tension et au courant disponibles.
2. Ne jamais utiliser l'appareil dans les situations suivantes la prise d'alimentation ou le cordon est endommagé, l'appareil ne fonctionne pas correctement, l'appareil a été échappé ou est endommagé, du liquide s'est infiltré dans le boîtier. Retourner tout appareil défectueux à un centre de service PARI agréé pour qu'il soit évalué, réparé ou remplacé.
3. Éloigner tous les cordons électriques des surfaces chauffées. Éviter de surcharger les prises murales ou d'employer des rallonges électriques.
4. Ne pas utiliser l'appareil dans un environnement fermé où de l'oxygène est administré, tel qu'une tente à oxygène.
5. Ne jamais échapper ou insérer des objets dans les ouvertures.
6. S 'assurer que le compresseur PARI TREK^{MD} S et l'adaptateur CA multi-tension sont débranchés avant de procéder au nettoyage.
7. Ne pas ouvrir ni démonter le compresseur PARI TREK^{MD} S. Confier l'entretien de l'appareil à un centre de service PARI agréé.
8. Utiliser seulement des adaptateurs autorisés pour l'adaptateur PARI TREK^{MD} S. L'utilisation d'accessoires non approuvés risque de compromettre le traitement ou d'endommager le compresseur, les adaptateurs ou la batterie.
9. Ne jamais vaporiser de liquides sur le boîtier du compresseur ou la batterie. Les liquides peuvent endommager les pièces électriques et mécaniques du compresseur et entraîner le dysfonctionnement de l'appareil. Lorsque du liquide pénètre dans l'appareil, retourner le produit à un centre de service PARI agréé pour qu'il soit évalué et réparé.
10. Éloigner tous les cordons électriques des surfaces chauffées. Éviter de surcharger les prises murales ou d'employer des rallonges électriques.
11. Ne pas utiliser le compresseur PARI TREK^{MD} S ou le nébuliseur réutilisable PARI en conduisant un véhicule.
12. Les dispositifs de communication RF portatifs et mobiles peuvent perturber le matériel médical électrique. Le champ électrique généré par le fonctionnement du compresseur peut brouiller les écrans et les moniteurs (papillotement). Par conséquent, le compresseur doit être installé à un endroit suffisamment éloigné des écrans/moniteurs pour empêcher tout brouillage. Les données techniques sur la compatibilité électromagnétique sont disponibles sous forme de tableau sur simple demande en téléphonant à la ligne Patients de PARI Respiratory Equipment Inc. au 1.800.FAST.NEB (327.8632), puis faites le 2.

MESURES DE SÉCURITÉ DE LA BATTERIE

⚠ AVERTISSEMENT

1. N'utiliser que la batterie rechargeable PARI TREK^{MD} S décrite dans le présent mode d'emploi avec votre compresseur PARI TREK^{MD} S.
2. Ne pas immerger la batterie rechargeable PARI TREK^{MD} S dans l'eau.
3. Ne pas toucher la batterie avec des mains mouillées ou humides.
4. Ne pas exposer la batterie à l'ensoleillement direct, à l'humidité, à des températures extrêmes ou à des produits chimiques.
5. S'assurer que les pôles de la batterie n'entrent pas en contact avec des clés ou tout autre objet métallique pouvant provoquer un court-circuit.
6. Ne pas tenter d'ouvrir le boîtier en plastique ou de remplacer des pièces. Ne pas démonter la batterie rechargeable. La batterie rechargeable est un ensemble scellé qui ne peut pas être réparé.
7. Ne pas incinérer (brûler).

⚠ MISE EN GARDE

1. Pour recharger la batterie rechargeable PARI TREK^{MD} S, n'utiliser que l'adaptateur CA multi-tension PARI TREK^{MD} S ou l'adaptateur de 12 V CC en option. D'autres adaptateurs risquent d'endommager la batterie.
2. En cas de défaillance de la recharge ou du fonctionnement, débrancher la batterie rechargeable de l'adaptateur CA multi-tension et éteindre l'appareil. Si la batterie rechargeable ne se recharge pas ou ne fonctionne pas adéquatement, même en tout respect du mode d'emploi, il faut aviser le centre de service agréé en téléphonant à la ligne Patients sans frais (aux États-Unis) de PARI au 1.800.FAST.NEB (327.8632), puis faire le 2.
3. Protéger l'environnement : lors du remplacement de la batterie rechargeable, recycler la vieille batterie ou la jeter de façon adéquate conformément aux règlements locaux.

C. DÉMARRAGE

Vérifi ez l'emballage de votre Trek[MD] S pour vous assurer que tous les éléments s'y trouvent.

Il est important de posséder en tout temps un second nébuliseur réutilisable PARI.

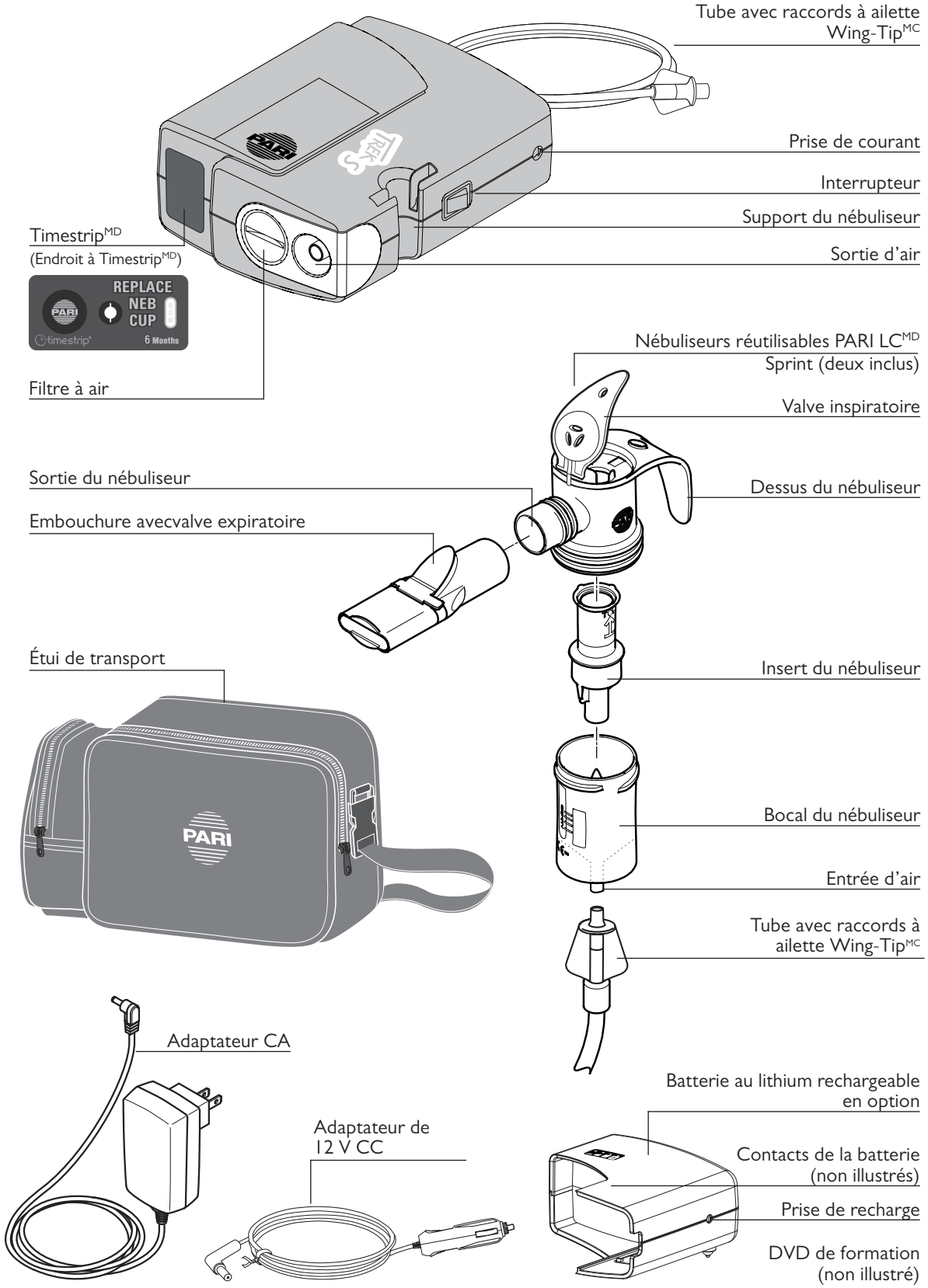

D. INSTALLATION DU TREK[MD] S

INSTALLATION DU COMPRESSEUR

Vérifi ez que l'interrupteur est en position O, ou « Arrêt ».

1. Placez le compresseur sur une surface plane et stable. Évitez de le placer sur des surfaces matelassées, capitonnées ou recouvertes de tapis. Assurez-vous que la surface est propre et sans poussière (Fig. A).
2. Vérifiez que l'interrupteur est en position « Arrêt » ○.

Avec l'adaptateur CA

1. Branchez l'adaptateur CA dans une prise murale polarisée (Fig. A).
2. Branchez l'autre extrémité du cordon d'alimentation dans la prise de courant sur le côté du compresseur ou de la batterie rechargeable en option (Fig. C).

Avec l'adaptateur de 12 V CC

REMARQUE : *NE PAS UTILISER L'APPAREIL EN CONDUISANT UN VÉHICULE*

1. Branchez l'adaptateur de 12 V CC dans la prise de courant du véhicule (Fig. B).
2. Branchez l'autre extrémité de l'adaptateur dans la prise de courant sur le côté du compresseur ou de la batterie rechargeable en option (Fig. C).

Avec la batterie rechargeable en option

La batterie au lithium rechargeable PARI Trek[MD] S est offerte en option pour optimiser votre capacité d'administrer des traitements en tous lieux. Renseignezvous auprès de votre médecin et de votre fournisseur de soins à domicile pour déterminer si une batterie rechargeable pourrait s'avérer pratique compte tenu de l'horaire de vos traitements.

1. Rechargez à fond la batterie avant son utilisation initiale. Reportez-vous à la section « Batterie au lithium rechargeable » à la page 5.
2. La batterie rechargeable ne peut pas être branchée directement au PARI Trek[MD] S lorsque l'adaptateur CA ou l'adaptateur de 12 V CC est branché dans la prise de courant (Fig. D).
3. Fixez la batterie rechargeable au PARI Trek[MD] S en la plaçant à l'arrière du compresseur et en la glissant en place. Assurez-vous que la batterie est fixée solidement au compresseur avant de le mettre en marche (Fig. D).
4. Utilisez les voyants lumineux pour déterminer l'état de la batterie. Reportez-vous à la section « Batterie au lithium rechargeable » à la page 5.

Lorsque la batterie est complètement à plat, tous les voyants et le compresseur s'éteignent.

REMARQUE : *Si la batterie ne fonctionne pas, branchez l'adaptateur CA dans la prise murale. Branchez l'autre extrémité de l'adaptateur CA dans la prise de recharge sur le côté de la batterie rechargeable. Le voyant de recharge devrait s'allumer pour indiquer que la batterie a été réinitialisée et qu'elle est en cours de recharge. Si le voyant de recharge ne s'allume pas ou si les quatre voyants clignotent, la recharge de la batterie a échoué et celle-ci ne doit pas être utilisée. Communiquez avec la ligne Patients de PARI au 1.800.FAST. NEB (327.8632)*

5. Pour enlever la batterie, appuyez sur le bouton de déclenchement sous la batterie et maintenez-le enfoncé. Faites glisser la batterie en l'éloignant du compresseur (Fig. E).

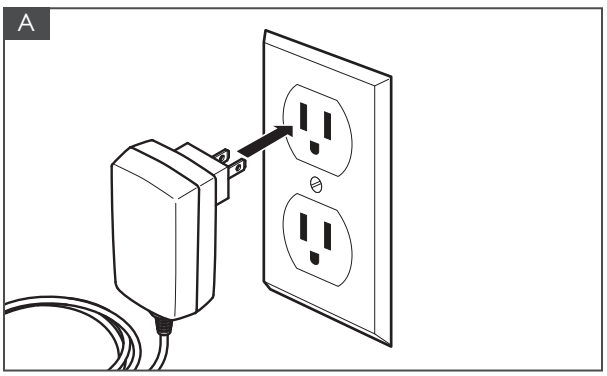

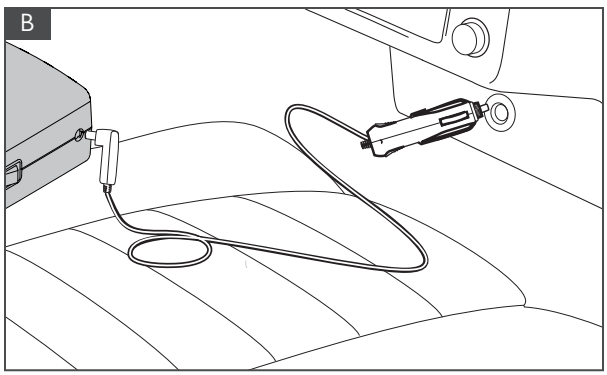

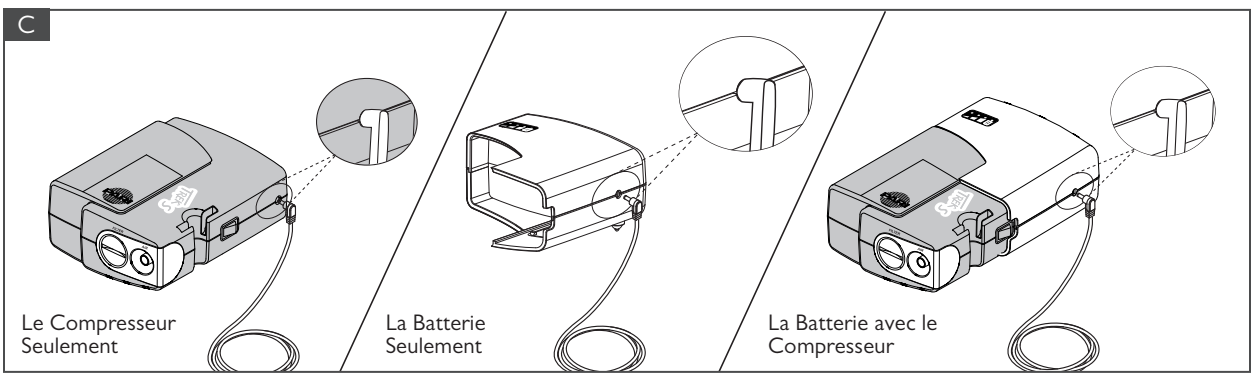

D. INSTALLATION DU TREK^MD S (CONTINUÉ)

Batterie au lithium rechargeable

Charger

Se référer à l'au dessous du diagramme.

1. Avant d'utiliser la batterie pour la première fois, il faut la recharger complètement pendant plus de deux heures ou jusqu'à ce que les trois voyants de niveau de la batterie soient allumés et que le voyant de recharge se soit éteint.
2. Pour recharger la batterie, branchez l'adaptateur CA dans une prise murale polarisée (Fig. A). Branchez l'autre extrémité de l'adaptateur CA dans la prise de recharge sur le côté de la batterie rechargeable (Fig. C). Le voyant de recharge s'allume pour indiquer que la batterie se recharge.
3. Une fois la batterie rechargeable complètement rechargée, le voyant de charge s'éteint. Débranchez l'adaptateur CA multi-tension de la prise de recharge sur le côté de la batterie rechargeable. Le temps nécessaire pour recharger la batterie dépend de son âge et de son niveau de recharge.

REMARQUE: *Évitez de laisser l'adaptateur CA multi -tension branché à la batterie rechargeable pendant plus de 7 jours. Laisser la batterie branchée à l'adaptateur d'alimentation pour une période prolongée risque de réduire la durée de vie de la batterie.*

4. Lorsque vous n'utilisez pas la batterie régulièrement, elle doit être rechargée à fond tous les six mois pour optimiser et préserver sa durée de vie.

REMARQUE: *Si la batterie n'est pas rechargée pendant une période prolongée, sa durée de vie diminuera.*

Entreposage

La batterie doit être entreposée complètement rechargée dans un endroit frais et sec.

Recharge :

- Voyant de recharge « ALLUMÉ »..... La batterie est en cours de recharge
- Voyant de recharge « ÉTEINT» .....La batterie est chargée à fond

Fonctionnement avec la batterie :

- Trois voyants verts .....Reste plus de 75% d'autonomie
- Deux voyants verts.....Reste plus de 50% d'autonomie
- Un voyant vert.....Reste plus de 25% d'autonomie
- Un voyant vert clignotant.....Reste moins de 25 % d'autonomie

D

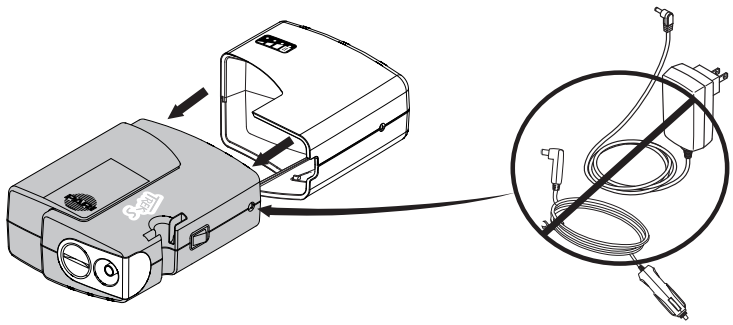

E

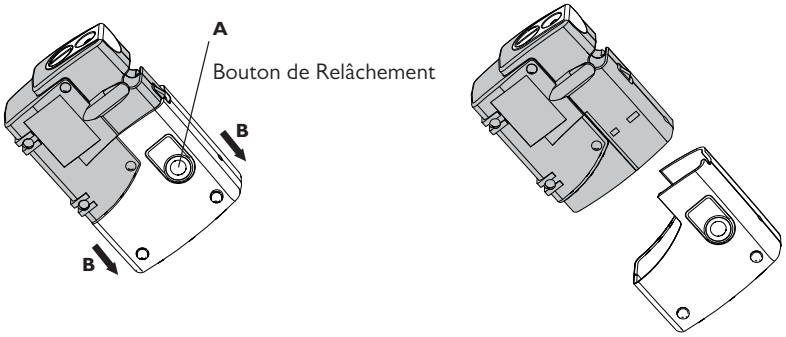

D. INSTALLATION DU TREK^{MD} S (CONTINUÉ)

Dix étapes simples vous séparent de votre premier traitement avec le Trek^{MD} S. Respectez la marche à suivre ci-dessous.

1. ***Nettoyez/désinfectez le bocal du nébuliseur :*** Pour bien nettoyer et/ou désinfecter votre nébuliseur avant son utilisation initiale, reportez-vous à section F & G. Réassemblez le nébuliseur.
2. ***Assemblez le compresseur :*** Placez le compresseur sur une surface plane, stable et sans poussière. Évitez les surfaces matelassées, capitonnées ou recouvertes de tapis. Vérifi ez que l'interrupteur est en position ○, ou « Arrêt ». Branchez le cordon d'alimentation dans la prise murale. Activez et fi xez l'autocollant Timestrip^{MD} à l'avant du compresseur Trek^{MD} S comme expliqué dans la section E.
3. ***Connectez le tube au compresseur :*** Insérez une extrémité du tube Wing-Tip^{MC} à la sortie d'air du compresseur. Elle doit être fi xée solidement (Fig. F).
4. ***Versez le médicament :*** Ouvrez la valve inspiratoire du nébuliseur en soulevant le bouchon (Fig. G). Versez le médicament dans le bocal du nébuliseur. Ne dépassez jamais la ligne de remplissage max. de 8 ml.
5. ***Fixez l'embouchure ou le masque :*** Si vous utilisezl' embouchure, fi xez-la à l'orifi ce de sortie du nébuliseur avec la valve expiratoire orientée vers le haut. Ensuite, refermez la valve inspiratoire en appuyant fermement sur la partie supérieure du nébuliseur. Si vous utilisez un masque, se rapporter à vos instructions de masque.
6. ***Fixez le tube au bocal du nébuliseur :*** Appuyez fermement sur l'autre extrémité du tube Wing-Tip^{MC} au bas du nébuliseur réutilisable PARI (Fig. H).
7. ***Commencez le traitement :*** Assoyez-vous en position droite et détendue, puis « allumez le » — le compresseur.
8. ***Position du nébuliseur :*** Placez l'embouchure sur la langue et fermez la bouche. Respirez lentement et profondément. Lorsque vous inspirez, la valve d'inhalation s'ouvre.
9. ***Respiration :*** Avec l'embouchure, inspirez et expirez doucement par la bouche. Lorsque vous expirez, la valve de l'embouchure s'ouvre pour permettre à la bruine de s'échapper. Avec un masque, placez celui-ci sur le nez et la bouche, puis inspirez et expirez doucement.
10. ***Terminez le traitement :*** Continuez jusqu'à ce qu'il n'y ait plus de médicament ou qu'un léger crépitement se fasse entendre. Éteignez le compresseur ○.

REMARQUE : *Le compresseur PARI TREK^{MD} S est protégé par un thermocontacteur . Lorsque le compresseur PARI TREK^{MD} S atteint son seuil de température maximale, il s'éteint automati quement afin d'éviter qu'il ne soit endommagé. Dans le cas peu probable où cette situation se produirait, le compresseur PARI TREK^{MD} S pourrait nécessiter jusqu'à 30 minutes pour se refroidir avant de pouvoir poursuivre le traitement. Éteignez le compresseur PARI TREK^{MD} S et laissez-le se refroidir avant de l'allumer de nouveau. Si le compresseur PARI TREK^{MD} S ne s'allume pas après s'être refroidi pendant 30 minutes, accordez-lui quelques minutes supplémentaires et réessayez. S'il vous faut utiliser le compresseur PARI Trek^{MD} S pendant plus de 30 minutes, communiquez avec PARI au 1.800.FAST.NEB (327.8632).*

F

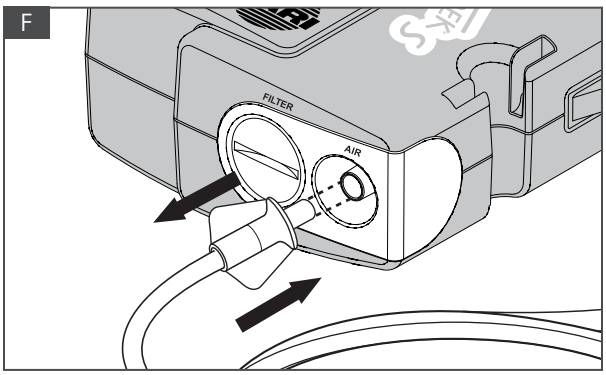

G

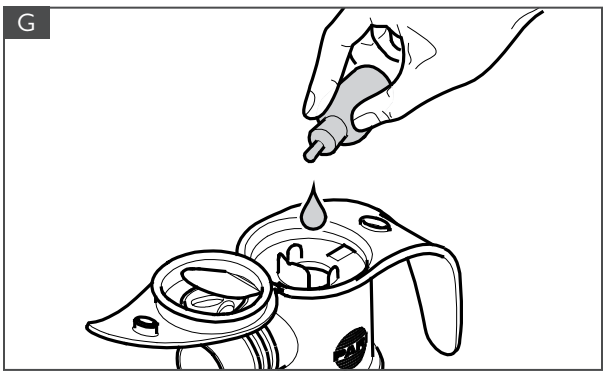

H

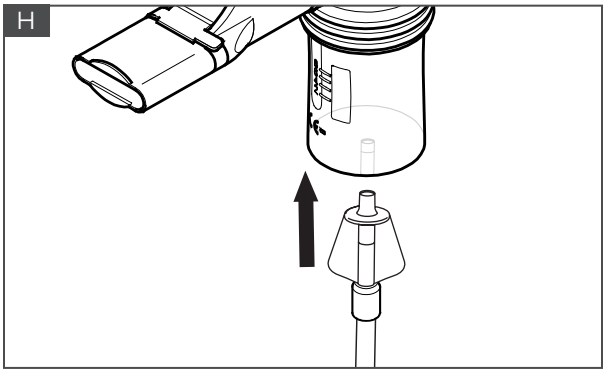

REMARQUE SUR LA DURÉE DU TRAITEMENT

Plusieurs facteurs ont une incidence sur la durée du traitement, y compris l'âge, l'état de santé, le mode de respiration et les médicaments du patient. Le PARI Trek[MD] S a été conçu pour l'administration intermittente de médicaments respiratoires et non pour une utilisation continue pour l'humidification ou des traitements prolongés (par exemple, plus de 30 minutes à la fois). Lors de traitements prolongés, il se peut que le tube devienne chaud et se déconnecte de l'entrée d'air du PARI Trek[MD] S. Si votre médecin vous a prescrit des traitements consécutifs (l'un après l'autre) de sorte que vous devez utiliser votre PARI Trek[MD] S pendant plus de 30 minutes, veuillez communiquer avec la ligne Patients de PARI au 1.800.FAST.NEB (327.8632).

E. TIMESTRIP[MD]

Pour assurer l'efficacité de vos traitements, il est très important de remplacer votre nébuliseur réutilisable PARI à tous les six mois. L'autocollant Timestrip[MD] est un indicateur visuel qui vous rappelle quand remplacer votre nébuliseur.

Activer l'autocollant Timestrip[MD] : Pressez fermement la bulle PARI entre votre doigt et votre pouce. Il se peut que vous ayiez à la presser plusieurs fois pour vous assurer de vider tout le liquide de la bulle.

Vérifier l'activation : Une ligne rouge apparaîtra dans le petit cercle de l'autocollant Timestrip[MD] dans les 1 à 2 minutes suivantes pour indiquer l'activation. Si la ligne rouge n'apparaît pas après 3 minutes, pressez de nouveau la bulle.

Appliquer au compresseur : Retirez la bande adhésive au verso de l'autocollant Timestrip[MD] et appliquez-le sur le devant de votre compresseur. IMPORTANT – N'APPLIQUEZ PAS L'AUTOCOLLANT Timestrip[MD] sur LE BOCAL DE VOT RE NÉBULISEUR.

Remplacer le nébuliseur : Lorsque le mot NOW s'affi che dans la fenêtre (Fig. I), il faut remplacer le nébuliseur réutilisable PARI. Communiquez avec votre fournisseur de soins à domicile ou votre pharmacie pour commander un nouveau nébuliseur réutilisable PARI.

⚠ AVERTISSEMENT

L'autocollant Timestrip peut présenter un risque de suffocation pour les jeunes enfants – la surveillance d'un adulte est requise.

F. NETTOYAGE DU NÉBULISEUR RÉUTILISABLE PARI

1. Déconnectez le tube de l'entrée d'air au bas du bocal du nébuliseur.
2. S'il y a de l'humidité (condensation) dans le tube, laissez tourner le compresseur pendant 2 à 3 minutes en ne laissant que le tube raccordé. L'air chaud du compresseur sèchera le tube. Ou encore, vous pouvez faire sécher le tube en le retirant du compresseur et en le suspendant avec les extrémités vers le bas pour laisser toute humidité (condensation) s'échapper et s'évaporer. Utilisez un chiffon humide propre pour essuyer l'extérieur du tube.
3. Démontez les pièces du nébuliseur réutilisable tel qu'illustré à la page 3.
4. Nettoyez toutes les pièces avec de l'eau tiède et du savon liquide à vaisselle. NE PAS LAVER LE TUBE.
5. Rincez soigneusement les pièces du nébuliseur réutilisable à l'eau tiède et secouez l'excédent d'eau.
6. Séchez les pièces du nébuliseur à l'air ou à la main sur un chiffon propre non pelucheux. Réassemblez le nébuliseur lorsque toutes les pièces sont sèches et entreposez-le.
7. Vous pouvez également nettoyer toutes les pièces du nébuliseur réutilisable sur le plateau supérieur d'un lave-vaisselle. NE PAS LAVER LE TUBE. Mettez les pièces du nébuliseur réutilisable dans le panier du lave-vaisselle, puis placez le panier sur le plateau supérieur du lave-vaisselle. Retirez les pièces et séchez-les lorsque le lave-vaisselle termine son cycle de lavage.

⚠ AVERTISSEMENT

POUR RÉDUIRE LE RISQUE D'INFECTION :

1. Nébuliseur destiné à un usage pour un patient unique (une seule personne). Ne pas partager le nébuliseur avec d'autres patients.
2. Vous devez désinfecter ou stériliser régulièrement le nébuliseur entre les traitements. Le défaut de ce faire risquerait d'occasionner une maladie grave, voire mortelle.

L'autocollant Timestrip[MD] ne surveille pas l'état du nébuliseur réutilisable PARI. L'autocollant Timestrip[MD] ne fait qu'enregistrer le passage du temps après son activation. Lorsqu'il est activé au moment de l'utilisation initiale du nébuliseur réutilisable PARI, il vous rappellera que le nébuliseur réutilisable PARI doit être remplacé.

Le liquide contenu dans l'autocollant Timestrip[MD] n'est pas toxique. S'il est altéré, l'autocollant Timestrip[MD] peut fuire et ne pas fonctionner correctement. Si le liquide entre en contact avec la peau, lavez-la à l'eau et au savon. Si le liquide entre en contact avec les yeux, rincez-les immédiatement à grande eau pendant 15 minutes. Si une irritation se produit, consultez un médecin.

Timestrip[MD] est une marque déposée de Timestrip Plc

I

J

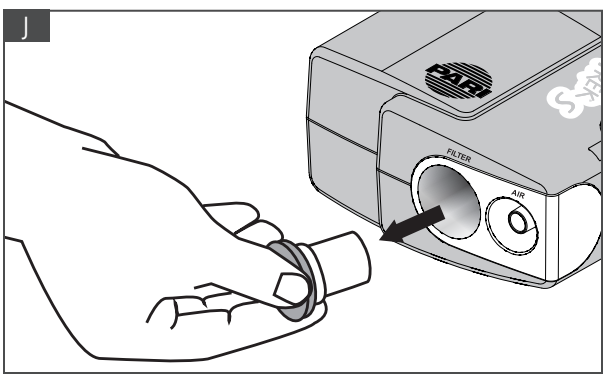

G. DÉSINFECTION DE VOTRE NÉBULISEUR RÉUTILISABLE PARI

1. Nettoyez le nébuliseur tel qu'indiqué à la Section F. Pour une légère désinfection aux deux jours de traitement, trempez toutes les pièces du nébuliseur réutilisable PARI (sauf le tube) dans une solution d'une mesure de vinaigre blanc distillé pour trois mesures d'eau de robinet chaude pendant une heure. Vous pouvez substituer un désinfectant pour équipement respiratoire (comme le Control III[MD]) au vinaigre blanc distillé (en suivant les instructions de mélange du fabricant).
2. Rincez soigneusement toutes les pièces du nébuliseur réutilisable PARI à l'eau de robinet tiède et séchez-les à l'aide d'un chiffon propre non pelucheux. Jetez la solution de vinaigre lorsque la désinfection est terminée.
3. Vous pouvez également désinfecter les pièces du nébuliseur réutilisable PARI (sauf le tube) en les faisant bouillir dans un chaudron propre pendant dix minutes.
4. Les hôpitaux et les cliniques peuvent stériliser les pièces du nébuliseur réutilisable PARI (sauf le tube) en autoclave (un maximum de 136 °C ou 277 °F) en suivant les instructions du fabricant de l'autoclave.
5. Séchez les pièces avec un chiffon propre non pelucheux.

CONTROL III[MD] EST UNE MARQUE DÉPOSÉE DE MARIL PRODUCTS, INC.

H. NETTOYAGE ET ENTRETIEN

FILTRE

Lorsqu'il est neuf, le filtre à air du TrekMD S est d'un blanc éclatant. Avec l'usage, le filtre deviendra gris auquel moment, il faudra le remplacer. Le filtre doit être remplacé immédiatement s'il devient humide ou obstrué. Nous vous conseillons de remplacer le filtre à tous les six mois, en même temps que votre nébuliseur réutilisable PARI.

Retrait : Assurez-vous d'abord que le PARI Trek[MD] S est éteint. À l'aide d'une pièce de monnaie, retirez le couvercle du filtre à air en le tournant dans le sens contraire des aiguilles d'une montre. Enlevez le bouchon et le filtre, puis retirez le filtre du bouchon (Fig. J-K). Insérez un nouveau filtre dans le bouchon, extrémité ouverte vers l'extérieur (Fig K-L). Remettez le bouchon et le filtre en place sur le devant de votre PARI Trek[MD] S. Utilisez la pièce de monnaie pour visser le couvercle dans le sens des aiguilles d'une montre.

Remarque : Ne pas laver ni réutiliser les filtres à air. Ne pas utiliser du matériel de filtre d'un autre fournisseur; cela risquerait d'endommager le compresseur.

COMPRESSEUR ET BATTERIE RECHARGEABLE

Utilisez un chiffon humide propre pour essuyer l'extérieur du boîtier du compresseur. Veillez à ne pas verser du liquide sur la prise de courant ou le contact de la batterie pour éviter tout dommage éventuel.

ENTRETIEN ET RÉPARATION

N'utilisez jamais votre PARI Trek[MD] S s'il est mal ou incomplètement assemblé, ou endommagé. N'utilisez que des pièces et des accessoires PARI d'origine autorisés par PARI pour le système de compresseur compact PARI Trek[MD] S. L'utilisation d'autres pièces et accessoires risque d'endommager l'appareil ou d'occasionner un traitement inapproprié. N'ouvrez et ne démontez jamais le compresseur.

Remarque : Le système de compresseur compact PARI Trek[MD] S ne contient aucune pièce réparable par l'utilisateur. Toute tentative de réparation annulera la garantie.

! RAPPEL REMPLACER LE BOCAL DU NÉBULISEUR RÉUTILISABLE TOUS LES SIX MOIS

Avantages de remplacer le bocal de votre nébuliseur :
- *Administration uniforme des médicaments dans les poumons*
- *Traitements rapides et efficaces*
- *Réduction du risque de contamination bactérienne**

** Lester, Mary K. Nebulizer Use and Maintenance by Cystic Fibrosis Patients: A Survey Study. Respiratory Care 2004; 49(12): 1504-1508.*

K

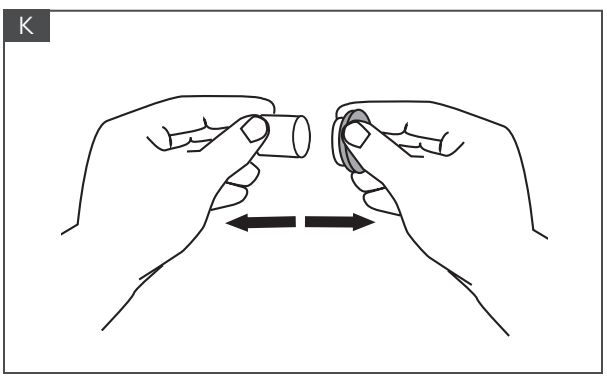

L

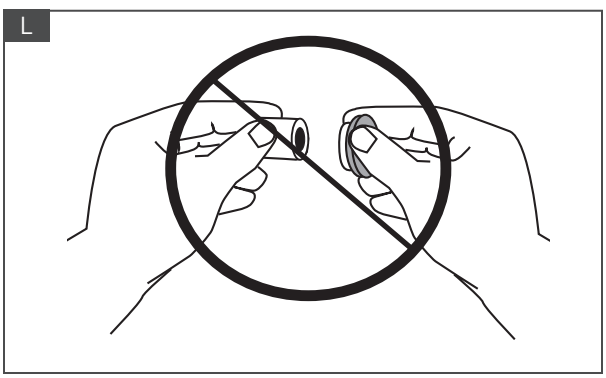

I. SPÉCIFICATIONS

SPÉCIFICATIONS DU SYSTÈME DE COMPRESSEUR COMPACT PARI TREK[MD] S :

Poids (Compresseur seulement) : ..... 360 g (0,8 lb)
Avec la batterie rechargeable : ..... 520 g (1,2 lb)
Dimensions (Compresseur seulement) : ..... 11,4 x 8,9 x 4,5 cm (4,5 x 3,5 x 1,75 po)
Certification ..... IEC/EN 60601-1 et IEC/EN 60601-1-2

PERFORMANCE DU COMPRESSEUR :

Pression maximale du compresseur : ..... 35 lb/po² (2,4 Bar)
Débit maximal du compresseur (Litres) : ..... 8,5 lpm
Pression de fonctionnement du compresseur[1] : ..... 14,5 lb/po² (1,0 Bar)
Débit de fonctionnement du compresseur (Litres)[1] : ..... 4,0 lpm

[1]Mesuré avec le nébuliseur PARI LC[MD] Sprint ou le nébuliseur réutilisable LC[MD] Plus fixé.

FONCTIONNEMENT AMBIANT :

Plage de températures : ..... 10°C à 40°C (50°F à 104°F)

TRANSPORT/ENTREPOSAGE :

Température ambiante : ..... -25°C à 70°C (13°F à 158°F)
Humidité : ..... 10 % à 95 %
Pression atmosphérique : ..... 500 hPa - 1 060 hPa
Alimentation du compresseur : ..... Entrée 12 V CC 1,67 A 18 watts

BATTERIE RECHARGEABLE EN OPTION :

Type de batterie : ..... Lithium (Li-Ion)
Durée de fonctionnement avec la batterie : ..... Environ 50 minutes
Nombre de traitements par recharge[2] : ..... Environ 8 traitements
Durée normale de recharge : ..... Environ 2 heures

[2] Utilisation d'un nébuliseur réutilisable PARI pour nébuliser 2,5 ml de médicament.

ALIMENTATION :

Entrée : ..... 12 V CC 1,67 A
Sortie : ..... 12 V CC 1,67 A

ADAPTATEUR CA MULTI-TENSION :

FUHUA modèle n° UE24WU-120167SPA ou l'équivalent
Tension d'entrée : ..... 100 à 240 V CA 50/60 Hz 600 mA
Tension de sortie : ..... 12 V CC 1,67 A

LÉGENDE :

Attention : Lisez le « Mode d'emploi » avant d'utiliser l'appareil : ..... ⚠

Équipement de Classe II à isolation renforcée : ..... ⧈

Protection de type « B » contre les chocs électriques : ..... 🚶

Ne pas jeter avec des déchets municipaux non triés.
Consulter les lois et réglements locaux pour une élimination adéquate : ..... 🗑

Interrupteur : ..... ⊘

Position « Marche » (Compresseur allumé) : ..... —

Position « Arrêt » (Compresseur éteint) : ..... ○

Remarque : *Lorsque l'interrupteur est en position « Arrêt » et que le compresseur est éteint, le boîtier du compresseur contient toujours un potentiel électrique. Pour couper l'alimentation du compresseur, il faut retirer le cordon d'alimentation ou la batterie.*

J. RENSEIGNEMENTS SUR LA GARANTIE ET LES RETOURS

GARANTIE LIMITÉE DEL NÉBULISEUR RÉUTILISABLE PARI LC[MD] SPRINT

Les nébuliseurs réutilisables PARI possèdent une garantie limitée de 6 mois pour une utilisation de soins à domicile. Si vous éprouvez des problèmes et devez retourner votre nébuliseur réutilisable PARI, veuillez communiquer avec la ligne Patients de PARI au 1.800.FAST.NEB (327.8632).

Veuillez nettoyer et désinfecter votre nébuliseur réutilisable PARI et le placer dans un sac en plastique avant de le retourner.

GARANTIE LIMITÉE DU SYSTÈME DE COMPRESSEUR COMPACT PARI TREK[MD] S

PARI offre une garantie standard de trois (3) ans sur le compresseur et de six (6) sur les accessoires PARI TREK[MD] S. La période de garantie est imprimée sur l'étiquette du numéro de série située sous le compresseur. PARI garantit que le compresseur PARI TREK[MD] S et ses pièces seront libres de tout défaut de matériel ou de fabrication pendant une période de trente-six (36) mois à compter de la date d'achat initiale pour le compresseur et de six (6) mois pour le nébuliseur réutilisable PARI et la batterie au lithium rechargeable. La présente garantie ne couvre pas les défaillances des tubes ou des accessoires. En outre, elle ne couvre pas les défaillances découlant d'un accident, d'un mauvais usage, d'un abus, d'une modification, d'une réparation non autorisée, de l'utilisation de pièces ou de solutions de nettoyage non permises ou de tout non-respect du mode d'emploi. En cas de défaillance de l'équipement couvert pendant la période de garantie, PARI remplacera les pièces ou l'équipement défectueux, pourvu que la demande soit faite de bonne foi. Il incombe à l'acheteur d'emballer et de retourner l'équipement de façon à éviter tout dommage pendant l'expédition. Le colis doit être expédié port payé à l'attention de PARI Respiratory Equipment, Inc. Cette garantie couvre uniquement les coûts de remplacement des articles couverts. Pour faire une demande d'indemnité en vertu de la présente garantie, téléphonez à la ligne Patients de PARI au : 1.800.FAST.NEB (327.8632), puis faites le 2.

AUCUNE AUTRE GARANTIE EXPRESSE N'EST OFFERTE. TOUTE GARANTIE IMPLICITE DU COMPRESSEUR PARI TREK[MD] S ET DE SES PIÈCES, Y COMPRIS TOUTE GARANTIE IMPLICITE DE QUALITÉ MARCHANDE ET D'ADAPTATION À UN USAGE PARTICULIER, EST LIMITÉE À TRENTE-SIX (36) MOIS À COMPTER DE LA DATE D'ACHAT INITIALE. TOUTE GARANTIE EXPRESSE OU IMPLICITE À TOUT AUTRE NIVEAU, Y COMPRIS TOUTE GARANTIE IMPLICITE DE QUALITÉ MARCHANDE ET D'ADAPTATION À UN USAGE PARTICULIER, EST DÉCLINÉE. Certains territoires n'autorisent pas les limitations de la durée d'une garantie implicite, de sorte que la limitation ci-dessus peut ne pas vous être applicable. Votre seul et unique recours en vertu de cette garantie est le remplacement du compresseur PARI TREK[MD] S et/ou de ses pièces par PARI. EN AUCUN CAS PARI NE POURRA ÊTRE TENUE RESPONSABLE DES DOMMAGES ACCESSOIRES OU INDIRECTS, Y COMPRIS ET SANS RESTRICTION, LES DOMMAGES AYANT TRAIT AU MANQUE À GAGNER, À LA PERTE D'OCCASIONS D'AFFAIRES, À LA PERTE DE PROPRIÉTÉ, AUX PERTES FINANCIÈRES, AUX DOMMAGES-INTÉRÊTS LÉGAUX OU PUNITIFS ÉPROUVÉS PAR L'ACHETEUR OU TOUT TIERS, QUE CE SOIT PAR NÉGLIGENCE, GARANTIE, RESPONSABILITÉ ABSOLUE OU AUTRE. Certains territoires n'autorisent pas l'exlusion ou la limitation des dommages accessoires ou indirects, de sorte que les limitations ou exclusions ci-dessus peuvent ne pas vous être applicables. La présente garantie vous octroie certains droits spécifiques. Vous pouvez également disposer d'autres droits qui varient de pays en pays.

PROCÉDURE DE RETOUR

1. Appelez la ligne Patients de PARI au 1.800.FAST.NEB (327.8632), puis faites le 2 pour obtenir un centre de service autorisé.
2. Si vous communiquez par écrit, décrivez le problème ou les symptômes du système PARI Trek[MD] S. Joignez votre nom complet, votre adresse et le numéro de téléphone auquel on peut vous joindre pendant le jour.
3. Envoyez une description écrite et le système PARI Trek[MD] S (veuillez le nettoyer de la manière décrite à la Section 4) dans un emballage protecteur à l'adresse fournie par le préposé de la ligne Patients.

Visitez le site pari.com/register

Appelez au 1.800.FAST.NEB (327.8632)

Remplissez la carte d'inscription port payé préadressée et déposez-la dans n'importe quelle boîte aux lettres USPS.

Le fait de ne pas inscrire votre TREK[MD] S n'a aucune incidence sur la garantie limitée standard du produit.

Si vous éprouvez des problèmes et devez retourner votre compresseur TREK[MD] S, veuillez communiquer avec la ligne Patients de PARI au 1.800.FAST.NEB (327.8632).

Fabriqué pour :

PARI Respiratory Equipment, Inc.

2943 Oak Lake Blvd., Midlothian, VA 23112 É.-U.
Téléphone : 800.FAST.NEB (327.8632) et 804.253.7274
Télécopieur : 800.727.4112 | Product.Info@PARI.com
Site Web : www.**PARI**.com

Specialists in effective inhalation PARI

© 2010 PARI Respiratory Equipment, Inc.
047D0033 Rev A 07/10